MAKS EXTENDER

РАДИОРЕТРАНСЛЯТОР (РАСШИРИТЕЛЬ РАДИОКАНАЛЬНЫЙ)

MAKS

- **автоматическая ретрансляция устройств**
- **расширенные алгоритмы выбора оптимального маршрута доставки извещений от беспроводных устройств**
- **защищенная двусторонняя радиосвязь с беспроводными устройствами**
- **два приемо-передатчика 868,0 ... 868,6МГц, дальность - до 2000 м**
- **определение саботажа радиоканала**
- **аккумулятор на 2500 mAh - до 36 часов работы**
- **простой и удобный монтаж**
- **простая настройка**

Радиоретранслятор MAKS Extender позволяет существенно увеличить дальность радиосвязи между центром охраны MAKS PRO и другими устройствами охранной системы.
Поддерживает подключение до 200 устройств (извещателей, клавиатур, брелоков и т.д.) по радиоканалу на расстоянии до 2000м.
Расстояние до MAKS PRO - до 2000 м

Радиосвязь

Два приемо-передающих устройства - 868,0 ... 868,6МГц, с несколькими каналами для резервирования. Защищенная двусторонняя радиосвязь с детектированием саботажа радиоканала.
Расстояние - до 2000 м на открытом пространстве.
Три градации мощности, максимальная - до 25 мВт

Резервирование питания

Прибор оснащен аккумулятором емкостью 2500 mAh и может работать до 36 часов при отсутствии основного питания.

Настройка

Радиоретранслятор работает только с центром беспроводной системы охраны MAKS PRO, подключение к посторонним системам не предусмотрено.
Радиоретранслятор подключается к центру охраны и настраивается с помощью мобильного приложения MAKS Setup.

Особенности

Радиоретранслятор автоматически определяет, какие устройства необходимо ретранслировать. Благодаря новым алгоритмам ретрансляторы и MAKS PRO автоматически согласовывают самый оптимальный маршрут передачи данных.
При отсутствии основного питания и работе от встроенного аккумулятора прибор переходит в режим энергосбережения. В этом режиме постоянная индикация состояния прибора будет выключена, и состояние будет отображаться раз в 30 секунд миганием.

Характеристики

Ретрансляторов в системе	8
Уровней ретрансляции	1
Беспроводной интерфейс ISM	868,0... 868,6 МГц
детектирование саботажа	+
защищенная двусторонняя связь	ключ - 256 бит
расстояние к MAKS PRO	до 2000 м
расстояние к устройствам MAKS	до 2000 м
Питание и потребление	12 VDC, не более 0,25 мА
блок питания в комплекте	
Резервирование питания	аккумулятор, 2500 mAh
время работы от аккумулятора	до 36 часов
Диапазон рабочих температур	от -10°C до +55°C
Габаритные размеры	167 x 120 x 25,4 мм; 260 грамм
Цвет корпуса	белый, черный

Внимание !!! При установке и эксплуатации прибора соблюдайте общие правила и требования нормативно-правовых актов по электробезопасности для электроприборов.

Больше информации по настройке и работе с прибором размещено на сайте www.maks-security.ru

MAKS

Функциональные элементы устройства

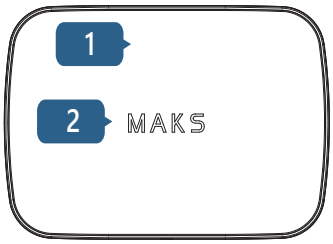

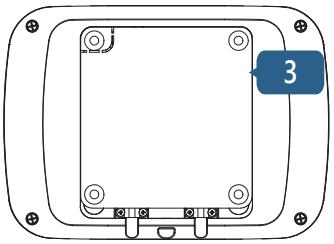

1. Корпус устройства
2. Световой индикатор
3. Монтажная пластина
4. Тампер-контакт
5. Кнопка включения / выключения
6. Разъем для подключения блока питания
7. Фиксатор кабеля

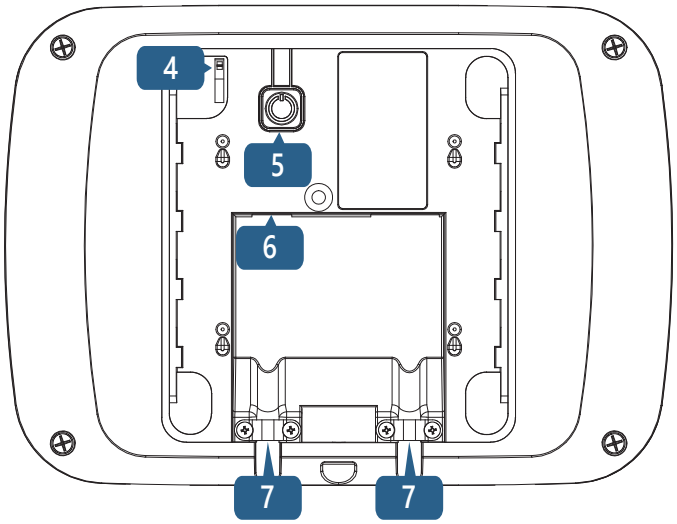

Индикация

Световой индикатор MAKS:

- **светится зеленым** - есть связь с центром охраны MAKS PRO
- **светится красным** - нет связи с центром охраны MAKS PRO
- **мигает зеленым каждые 30 секунд** - отсутствует основное питание, прибор в режиме энергосбережения, и есть связь с центром охраны MAKS PRO
- **мигает красным каждые 30 секунд -** отсутствует основное питание, прибор в режиме энергосбережения, и нет связи с центром охраны MAKS PRO

Индикация в режиме тестирования связи

Связь отличная - световой индикатор мигает зеленым
Связь удовлетворительная - световой индикатор мигает желтым
Плохая связь - световой индикатор мигает красным
Нет связи - светодиодный индикатор быстро мигает красным

В режиме тестирования сигнала радиопередатчик устройства работает на средней мощности.

Включение и выключение прибора

Для того чтобы прибор включился, достаточно подключить блок питания, включенный в розетку. Чтобы включить прибор без основного питания, нажмите кнопку **5**.
Световой индикатор будет включен, начнется загрузка устройства.
Чтобы выключить прибор, отключите блок питания, нажмите и удерживайте кнопку **5** в течение 3-х секунд, до звуковой индикации.

Выбор места установки

Тщательно выбирайте место установки радиоретранслятора MAKS Extender, оно должно соответствовать следующим критериям:

1. Надежная связь с беспроводными устройствами MAKS
2. Надежная связь с центром охраны MAKS PRO
3. Прибор должен быть расположен не на виду

MAKS Extender нельзя размещать:

1. На улице и в помещениях с недопустимой влажностью и температурой
2. В местах с высоким уровнем радиопомех
3. Вблизи предметов, которые могут вызвать затухание радиосигнала (металл, зеркала и т.д.)

Установка и подключение

1. Сместите монтажную пластину **3** вниз и отсоедините ее
2. Смонтируйте пластину **3** на поверхности (на стене, например), используя шурупы и дюбели, входящие в комплект.

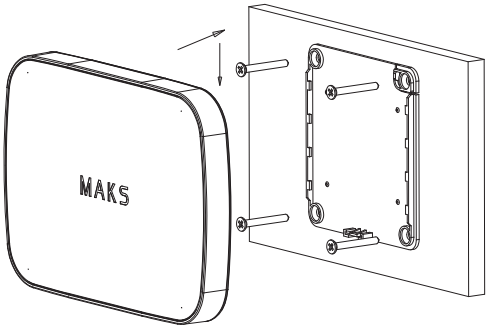

3. Подключите к разъему **6** устройства блок питания
4. С помощью фиксатора **7** зафиксируйте кабель
5. Установите устройство на монтажную пластину **3** и сдвиньте его вниз для фиксации и блокировки тампер-контакта **4**

Регистрация и настройка

1. Разместите радиоретранслятор на расстоянии не более 2 м от центра охраны MAKS PRO. Регистрация происходит на минимально возможной мощности, чтобы избежать влияния соседних систем, возможно настраиваемых рядом.
2. Запустите приложение MAKS Setup
3. Руководствуясь указаниями приложения, подключитесь к MAKS PRO и запустите регистрацию беспроводных устройств MAKS
4. Включите MAKS Extender, через 10-20 секунд он будет зарегистрирован
5. Настройте новое устройство в мобильном приложении